PTO

1SN0050

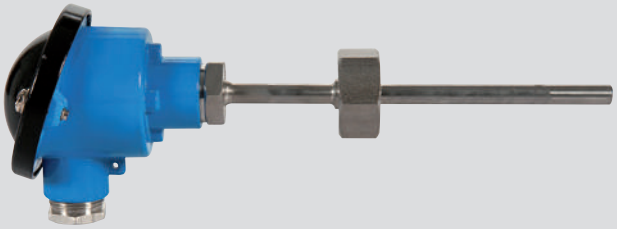

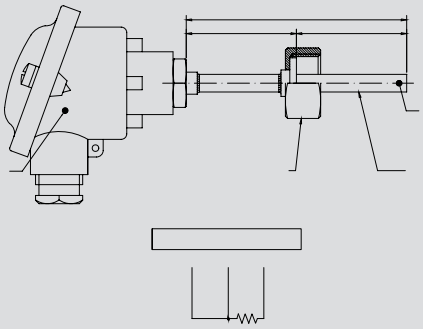

Specifiche Tecniche

- Tipo: RTD Pt100 ohm a 0°C
- Testa DIN B, con stelo INOX Ø 8 mm
- Lunghezza stelo: da 100 a 200 mm
- Filettatura 3/4" o 1/2" gas
- Temperatura ambiente di lavoro: -40°C + 100°C (testa sensore)
- Range temperatura di lettura: -40°C + 250°C

Technical Specifications

- *Type: RTD Pt100 ohm at 0°C*
- *Head DIN B, SS probe Ø 8 mm*
- *Probe length: from 100 to 200 mm*
- *Thread 3/4" or 1/2" gas*
- *Working ambient temperature: -40°C + 100°C (sensor head)*
- *Range of temperature reading: -40°C + 250°C*

TCK

1SN0216

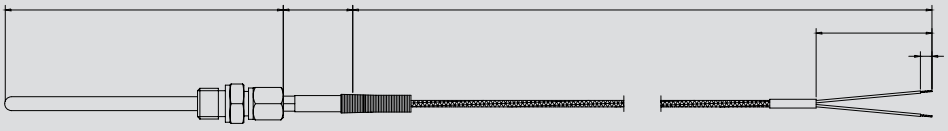

Specifiche Tecniche

- Termocoppia Cr-Al
- Ø 6 x 150 mm S.F.
- Raccordo a compressione 1/4" Gas
- Cavo compensato tipo K 2 x 0,22 mm² isolato TEX-TEX armato
- Massima temperatura operativa: 750°C
- Tipo "A" = diritto - Tipo "B" = 90°

Technical Specifications

- *Thermocouple Cr-Al*
- *Ø 6 x 150 mm U.T.*
- *Compression fitting thread 1/4" Gas*
- *Cable compensated type K 2 x 0,22 mm² insulated TEX-TEX armoured*
- *Max. operating temp.: 750°C*
- *Type "A" = straight type - Type "B" = 90° type*